10

ỦY BAN NHÂN DÂN HUYỆN ĐAK PƠ	CỘNG HOÀ XÃ HỘI CHỦ NGHĨA VIỆT NAM Độc lập - Tự do - Hạnh phúc
Số: 37 /TTr-UBND	*Đak Pơ, ngày 15 tháng 3 năm 2022*

TỜ TRÌNH

Quyết định điều chỉnh chủ trương đầu tư
Dự án: Bảo trì, bảo dưỡng đường từ trung tâm xã Ya Hội đi làng Bung

Kính gửi: Hội đồng nhân dân huyện Đak Pơ;

Căn cứ Luật Đầu tư công số 39/2019/QH14 ngày 13 tháng 6 năm 2019;

Căn cứ Nghị định số 40/2020/NĐ-CP ngày 06 tháng 4 năm 2020 của Chính phủ quy định chi tiết thi hành một số điều của Luật Đầu tư công;

Căn cứ Nghị quyết số 18/NQ-HĐND ngày 22 tháng 4 năm 2021 của Hội đồng nhân dân huyện Đak Pơ, khóa III, kỳ họp thứ mười sáu về chủ trương đầu tư dự án: Bảo trì, bảo dưỡng đường từ trung tâm xã Ya Hội đi làng Bung;

Căn cứ Báo cáo thẩm định số 15/HĐTĐ ngày 15 tháng 3 năm 2022 của Hội đồng thẩm định về kết quả thẩm định Báo cáo đề xuất điều chỉnh chủ trương đầu tư; nguồn vốn và khả năng cân đối vốn dự án: Bảo trì, bảo dưỡng đường từ trung tâm xã Ya Hội đi làng Bung;

Ủy ban nhân dân huyện Đak Pơ kính trình Hội đồng nhân dân huyện xem xét, quyết định điều chỉnh chủ trương đầu tư dự án: Bảo trì, bảo dưỡng đường từ trung tâm xã Ya Hội đi làng Bung với các nội dung chính sau:

I. THÔNG TIN CHUNG DỰ ÁN

1. Tên dự án: Bảo trì, bảo dưỡng đường từ trung tâm xã Ya Hội đi làng Bung.

2. Chủ đầu tư: Ban quản lý dự án đầu tư xây dựng huyện Đak Pơ.

3. Đối tượng thụ hưởng của dự án: Nhân dân xã Ya Hội và các khu vực lân cận.

4. Địa điểm thực hiện dự án: Xã Ya Hội, huyện Đak Pơ, tỉnh Gia Lai.

5. Tổng vốn thực hiện dự án, gồm vốn:

- Tổng vốn thực hiện dự án: **3.500.000.000 đồng.** *(Bằng chữ: Ba tỷ, năm trăm triệu đồng).*

Trong đó :

STT	Hạng mục	Thành tiền (đồng)	
		Đã phê duyệt	Điều chỉnh
1	Chi phí xây dựng công trình	1.269.455.000	2.874.764.000
2	Chi phí thiết bị	0	0
3	Chi phí bồi thường GPMB	0	0
4	Chi phí quản lý dự án	33.883.000	79.030.000

5	Chi phí tư vấn đầu tư xây dựng	135.175.000	328.946.000
6	Chi phí khác	16.032.000	47.317.000
7	Dự phòng	145.455.000	169.943.000
	Tổng mức	**1.600.000.000**	**3.500.000.000**

- Lý do điều chỉnh:

- Chủ trương đầu tư của các dự án được lập vào đầu năm 2020, bước lập chủ trương đầu tư chỉ mới xác định sơ bộ quy mô đầu tư, chưa lập nhiệm vụ, đề cương khảo sát thiết kế cũng như chưa đo đạc cao độ, lưu vực, địa hình để lựa chọn phương án thiết kế, nên việc xác định tổng mức đầu tư chưa chính xác so thời điểm triển khai dự án.

- Do ảnh hưởng của dịch Covid-19, nên từ đầu năm 2020 đến nay, giá vật liệu xây dựng liên tục tăng cao, do đó một số dự án bị vượt tổng mức đầu tư.

- Nguồn vốn đầu tư: Ngân sách huyện.

6. Thời gian thực hiện dự án : Năm 2022 - 2024.

7. Cơ quan, đơn vị thực hiện dự án: Giao Ban quản lý trực tiếp quản lý và thực hiện dự án.

8. Quy mô dự kiến đầu tư

a. Nhóm dự án: Nhóm C

b. Loại, cấp công trình: Công trình giao thông, cấp IV.

c. Quy mô đầu tư: Gia cố chống sạt lở, bảo trì, mở rộng mặt đường BTXM, Bm=5,5m, hệ thống thoát nước.

II. QUÁ TRÌNH TRIỂN KHAI XÂY DỰNG BÁO CÁO ĐỀ XUẤT CHỦ TRƯƠNG ĐẦU TƯ DỰ ÁN.

1. Quá trình triển khai xây dựng Báo cáo đề xuất điều chỉnh chủ trương đầu tư dự án: Bảo trì, bảo dưỡng đường từ trung tâm xã Ya Hội đi làng Bung.

- Đơn vị lập Báo cáo đề xuất điều chỉnh chủ trương đầu tư dự án: Ủy ban nhân dân huyện Đak Pơ.

- Quá trình lập Báo cáo đề xuất điều chỉnh chủ trương đầu tư dự án: Sau khi thống nhất danh mục dự án đầu tư, ngày 10 tháng 3 năm 2022 UBND huyện giao nhiệm vụ cho Ban quản lý dự án đầu tư xây dựng huyện lập Báo cáo đề xuất chủ trương đầu tư và điều chỉnh chủ trương đầu tư dự án trình Hội đồng thẩm định Báo cáo đề xuất chủ trương đầu tư, nguồn vốn và khả năng cân đối vốn của huyện.

2. Việc thẩm định điều chỉnh chủ trương đầu tư, thẩm định nguồn vốn và khả năng cân đối vốn dự án: Sau khi tổ chức thẩm định, Hội đồng thẩm định chủ trương đầu tư của huyện đã có kết luận tại Báo cáo số 15/HĐTĐ ngày 15 tháng 3 năm 2022 về kết quả thẩm định Báo cáo đề xuất điều chỉnh chủ trương đầu tư, nguồn vốn và khả năng cân đối vốn dự án: Bảo trì, bảo dưỡng đường từ trung tâm xã Ya Hội đi làng Bung.

3. Các nội dung khác: Không.

III. DANH MỤC HỒ SƠ KÈM THEO.

1. Báo cáo đề xuất điều chỉnh chủ trương đầu tư dự án: Bảo trì, bảo dưỡng đường từ trung tâm xã Ya Hội đi làng Bung.

2. Báo cáo thẩm định về chủ trương đầu tư dự án, thẩm định nguồn vốn và khả năng cân đối vốn của Hội đồng thẩm định: Báo cáo thẩm định số 15/ HĐTĐ ngày 15 tháng 3 năm 2022 về kết quả thẩm định Báo cáo đề xuất điều chỉnh chủ trương đầu tư, nguồn vốn và khả năng cân đối vốn dự án: Bảo trì, bảo dưỡng đường từ trung tâm xã Ya Hội đi làng Bung.

Ủy ban nhân dân huyện Đak Pơ kính trình Hội đồng nhân dân huyện xem xét, phê duyệt quyết định điều chỉnh chủ trương đầu tư dự án: Bảo trì, bảo dưỡng đường từ trung tâm xã Ya Hội đi làng Bung./.

Nơi nhận:
- Như trên;
- Hội đồng TĐCTĐT;
- Phòng TC-KH; Ban QLDA;
- Lưu VT.

TM. ỦY BAN NHÂN DÂN
CHỦ TỊCH

Nguyễn Trường

ỦY BAN NHÂN DÂN HUYỆN ĐAK PƠ

-----ꕥ✧ꕥ-----

BÁO CÁO
ĐỀ XUẤT ĐIỀU CHỈNH CHỦ TRƯƠNG ĐẦU TƯ

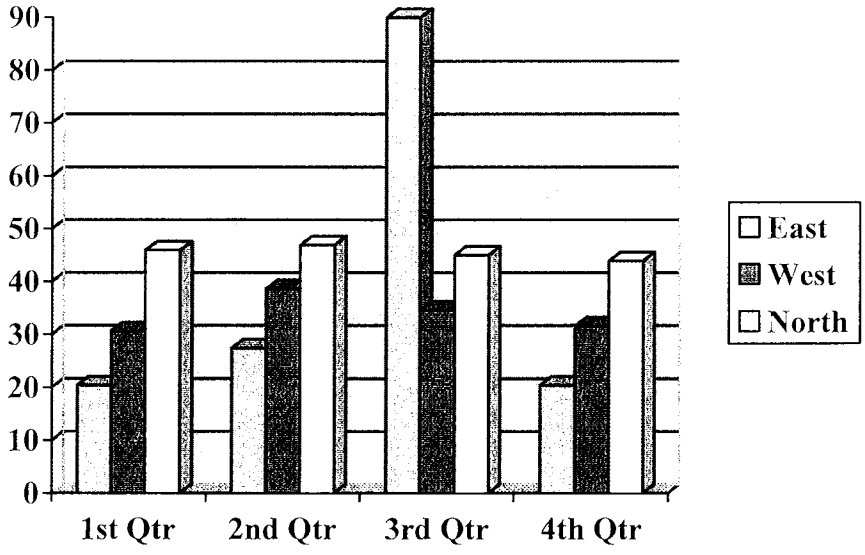

DỰ ÁN: BẢO TRÌ, BẢO DƯỠNG
ĐƯỜNG TỪ TRUNG TÂM XÃ YA HỘI ĐI LÀNG BUNG.

ĐAK PƠ 2022

ỦY BAN NHÂN DÂN HUYỆN ĐAK PƠ	CỘNG HOÀ XÃ HỘI CHỦ NGHĨA VIỆT NAM Độc lập - Tự do - Hạnh phúc
Số: 70 /BC-UBND	*Đak Pơ, ngày 15 tháng 3 năm 2022*

BÁO CÁO
ĐỀ XUẤT ĐIỀU CHỈNH CHỦ TRƯƠNG ĐẦU TƯ
Dự án: Bảo trì, bảo dưỡng đường từ trung tâm xã Ya Hội đi làng Bung.

Kính gửi: Hội đồng nhân dân huyện Đak Pơ.

Căn cứ Luật Đầu tư công số 39/2019/QH14 ngày 13 tháng 6 năm 2019;

Căn cứ Nghị định số 40/2020/NĐ-CP ngày 06 tháng 4 năm 2020 của Chính phủ quy định chi tiết thi hành một số điều của Luật Đầu tư công;

Căn cứ Nghị quyết số 18/NQ-HĐND ngày 22 tháng 4 năm 2021 của Hội đồng nhân dân huyện Đak Pơ, khóa III, kỳ họp thứ mười sáu về chủ trương đầu tư dự án: Bảo trì, bảo dưỡng đường từ trung tâm xã Ya Hội đi làng Bung;

Ủy ban nhân dân huyện Đak Pơ trình Hội đồng nhân dân huyện Đak Pơ Báo cáo đề xuất chủ trương đầu tư điều chỉnh dự án: Bảo trì, bảo dưỡng đường từ trung tâm xã Ya Hội đi làng Bung với các nội dung chính sau:

I. THÔNG TIN CHUNG DỰ ÁN

1. Tên dự án: Bảo trì, bảo dưỡng đường từ trung tâm xã Ya Hội đi làng Bung.
2. Dự án nhóm: Nhóm C
3. Cấp quyết định đầu tư dự án: UBND huyện Đak Pơ.
4. Tên chủ đầu tư: Ban quản lý dự án ĐTXD huyện Đak Pơ.
5. Địa điểm thực hiện dự án: Xã Ya Hội, huyện Đak Pơ, tỉnh Gia Lai.
6. Dự kiến tổng mức đầu tư dự án:

- Tổng mức đầu tư dự kiến điều chỉnh: **3.500.000.000 đồng.**

(Bằng chữ: Ba tỷ, năm trăm triệu đồng).

Trong đó :

STT	Hạng mục	Thành tiền (đồng)	
		Đã phê duyệt	**Điều chỉnh**
1	Chi phí xây dựng công trình	1.269.455.000	2.874.764.000
2	Chi phí thiết bị	0	0
3	Chi phí bồi thường GPMB	0	0
4	Chi phí quản lý dự án	33.883.000	79.030.000
5	Chi phí tư vấn đầu tư xây dựng	135.175.000	328.946.000
6	Chi phí khác	16.032.000	47.317.000
7	Dự phòng	145.455.000	169.943.000
	Tổng mức	**1.600.000.000**	**3.500.000.000**

- Lý do điều chỉnh:

- Chủ trương đầu tư của các dự án được lập vào đầu năm 2020, bước lập chủ trương đầu tư chỉ mới xác định sơ bộ quy mô đầu tư, chưa lập nhiệm vụ, đề cương khảo sát thiết kế cũng như chưa đo đạc cao độ, lưu vực, địa hình để lựa chọn phương án thiết kế, nên việc xác định tổng mức đầu tư chưa chính xác so thời điểm triển khai dự án.

- Do ảnh hưởng của dịch Covid-19, nên từ đầu năm 2020 đến nay, giá vật liệu xây dựng liên tục tăng cao, do đó một số dự án bị vượt tổng mức đầu tư.

- Nguồn vốn đầu tư: Ngân sách huyện.

- Phân kỳ đầu tư sử dụng nguồn vốn: Năm 2022 2024.

7. Thời gian thực hiện dự án: Năm 2022 2024.

II. NỘI DUNG CHỦ YẾU CỦA DỰ ÁN

1. Sự cần thiết đầu tư, các điều kiện để thực hiện đầu tư, đánh giá về sự phù hợp với quy hoạch có liên quan theo quy định của pháp luật về quy hoạch, kế hoạch đầu tư.

1.1. Sự cần thiết đầu tư:

Dự án Bảo trì, bảo dưỡng đường từ trung tâm xã Ya Hội đi làng Bung, hiện tại tuyến đường đã được đầu tư xây dựng năm 2009 với quy mô mặt đường BTXM rộng 3m. Trên cơ sở hạ tầng từng bước được cải thiện, đặc biệt là hệ thống đường giao thông đã được quan tâm đầu tư xây dựng, bước đầu đáp ứng được phần nào nhu cầu phát triển kinh tế, văn hóa xã hội của huyện Đak Pơ.

Tuy nhiên tuyến đường hiện tại mặt đường còn nhỏ hẹp nhưng mật độ xe lưu thông trên tuyến ngày càng tăng đặc biệt là xe vận chuyển nông sản nên thường xuyên xảy ra va quẹt giao thông nhất là vào thời điểm các em học sinh tan học, thời điểm thu hoạch vụ sản xuất, bên cạnh đó có những đoạn được đầu tư xây dựng đến nay đã lâu, nên nhiều đoạn đường đã xuống cấp, hư hỏng, nền đường và mặt đường bị sạt lở, tìm ẩn rủi ro tai nạn cho người tham gia giao thông dẫn đến việc lưu thông qua lại trao đổi hàng hoá giữa các vùng trong khu vực, giữa các xã lân cận cũng như nhu cầu về giao lưu trao đổi y tế, giáo dục, phát triển các ngành nghề mới còn chậm và khó khăn.

Trước thực trạng trên việc bảo trì, bảo dưỡng tuyến đường là thật sự cấp bách và cần thiết nhằm đáp ứng nhu cầu lưu thông trong khu vực và góp phần thuận lợi thúc đẩy phát triển kinh tế xã hội của xã Ya Hội nói riêng và của huyện Đak Pơ nói chung.

1.2. Các điều kiện để thực hiện đầu tư.

Để đầu tư từng bước hoàn chỉnh cơ sở hạ tầng giao thông đi lại giữa các thôn phải được sự quan tâm bố trí nguồn vốn từ ngân sách huyện. Ngoài điều kiện về nguồn vốn, để thực hiện đầu tư dự án cần thiết phải có sự lãnh, chỉ đạo của các cấp và sự phối hợp giữa các cấp, ngành.

Việc đầu tư xây dựng công trình là cần thiết, phù hợp với điều kiện phát triển, từng bước hoàn thiện cơ sở hạ tầng trên địa bàn xã Ya Hội, nhằm góp phần thúc đẩy phát triển kinh tế - xã hội chung của huyện.

1.3. Sự phù hợp với quy hoạch, kế hoạch đầu tư:

Công trình đảm bảo phù hợp với quy hoạch sử dụng đất và quy hoạch giao thông trên địa bàn huyện Đak Pơ đã được các cấp phê duyệt.

2. Mục tiêu, quy mô, địa điểm và phạm vi đầu tư.

2.1. Mục tiêu đầu tư: Nhằm giảm thiểu thấp nhất rủi ro về tai nạn cho người và phương tiện tham gia giao thông trên tuyến đường này. Tạo điều kiện thuận lợi cho nhu cầu vận chuyển, lưu thông đi lại của nhân dân trên địa bàn. Góp phần thúc đẩy phát triển kinh tế, văn hóa xã hội, nâng cao đời sống của nhân dân và tăng cường trật tự an ninh cho khu vực.

2.2. Quy mô dự kiến.

- Nhóm dự án: Nhóm C

- Loại, cấp công trình: Công trình giao thông, cấp IV.

- Quy mô công trình: Gia cố chống sạt lở, bảo trì, mở rộng mặt đường BTXM, Bm 5,5m, hệ thống thoát nước.

2.3. Địa điểm và phạm vi đầu tư: Xây dựng công trình thuộc địa bàn xã Ya Hội, huyện Đak Pơ, tỉnh Gia Lai.

3. Dự kiến tổng mức đầu tư và cơ cấu nguồn vốn đầu tư, khả năng cân đối nguồn vốn đầu tư công và việc huy động các nguồn vốn, nguồn lực khác để thực hiện dự án.

3.1. Dự kiến tổng mức đầu tư điều chỉnh: **3.500.000.000 đồng.**

(Bằng chữ: Ba tỷ, năm trăm triệu đồng).

3.2. Cơ cấu nguồn vốn đầu tư: Ngân sách huyện.

4. Dự kiến tiến độ triển khai thực hiện đầu tư, dự kiến kế hoạch bố trí vốn phù hợp với điều kiện thực tế và khả năng huy động các nguồn lực theo thứ tự ưu tiên hợp lý, bảo đảm đầu tư tập trung, có hiệu quả:

Năm	Nguồn vốn NSTW (triệu đồng)	Nguồn vốn NSĐP (triệu đồng) (Ngân sách huyện)	Nguồn vốn khác (triệu đồng)
Năm 2022 - 2024		**3.500,00**	

5. Xác định sơ bộ chi phí liên quan trong quá trình thực hiện và chi phí vận hành dự án sau khi hoàn thành:

5.1. Các chi phí liên quan trong quá trình thực hiện dự án.

TT	Nội dung chi phí	Thành tiền	
1	Chi phí xây dựng công trình	2.874.764.000	đồng
2	Chi phí thiết bị	0	đồng
3	Chi phí bồi thường GPMB	0	đồng
4	Chi phí quản lý dự án	79.030.000	đồng
5	Chi phí tư vấn đầu tư xây dựng	328.946.000	đồng
6	Chi phí khác	47.317.000	đồng
7	Chi phí dự phòng	169.943.000	đồng
8	**Tổng mức đầu tư (làm tròn)**	**3.500.000.000**	**đồng**

5.2. Chi phí vận hành dự án sau khi hoàn thành: Không

6. Phân tích, đánh giá sơ bộ tác động về môi trường, xã hội; xác định sơ bộ hiệu quả đầu tư về kinh tế - xã hội:

6.1. Đánh giá sơ bộ tác động về môi trường, xã hội.

- Công trình được đầu tư không ảnh hưởng, tác động lớn đến môi trường xung quanh. Đảm bảo hiệu quả về đầu tư kinh tế xã hội ngày càng tốt hơn,

- Sơ bộ tác động về môi trường, xã hội:

a/ Trong giai đoạn thi công

- Trong quá trình thi công sẽ có các tác động xấu đến môi trường xung quanh khu vực như hoạt động của xe máy thi công, việc đào đất đá, tập kết vật liệu gây tiếng ồn lớn, nhiều khí thải độc và bụi bặm.

- Giám sát bảo vệ môi trường, giảm thiểu tối đa các tác động tới môi trường xã hội và môi trường tự nhiên trong giai đoạn xây dựng và vận hành hệ thống cơ sở vật chất kỹ thuật trong quá trình xây dựng.

b/ Trong giai đoạn vận hành khai thác:

Khi công trình hoàn thiện, tạo mỹ quan sạch đẹp, đáp ứng nhu cầu sử dụng, tạo hiệu quả cho công tác giao thông đi lại trên địa bàn, góp phần phát triển xã hội.

6.2. Các biện pháp giảm thiểu tác động môi trường:

- Đất thừa trong quá trình đào đất phải gom thành từng đống và vận chuyển kịp thời để đắp hoặc vận chuyển khỏi khu vực thi công, tránh để rơi vãi dọc tuyến.

- Sau khi thi công xong công trình, nhanh chóng thu dọn, làm vệ sinh và vận chuyển vật liệu thừa khỏi khu vực thi công..

- Láng trại trong thời gian thi công phải được đặt cách nguồn nước tối thiểu 100m. Cấp các thiết bị thu gom và kiểm soát không cho chất thải xuống nguồn nước.

6.3. Sơ bộ hiệu quả đầu tư về kinh tế - xã hội.

Đáp ứng từng bước nhu cầu lưu thông đi lại, vận chuyển sản phẩm nông nghiệp của nhân dân, lưu thông hàng hóa giữa các vùng, góp phần từng bước hoàn thành chương trình xây dựng Nông thôn mới của địa phương và phát triển kinh tế xã hội của huyện.

7. Phân chia các dự án thành phần: Không.

8. Các giải pháp tổ chức thực hiện:

- Chủ đầu tư: Ban quản lý dự án ĐTXD huyện Đak Pơ.

- Hình thức quản lý dự án: Chủ đầu tư trực tiếp quản lý và thực hiện dự án.

- Chủ đầu tư tổ chức xây dựng công trình theo mức vốn bố trí nhằm tránh tình trạng nợ đọng xây dựng cơ bản.

Ủy ban nhân dân huyện Đak Pơ trình Hội đồng nhân dân huyện xem xét, quyết định điều chỉnh chủ trương đầu tư dự án: Bảo trì, bảo dưỡng đường từ trung tâm xã Ya Hội đi làng Bung./.

Nơi nhận:
- Như trên;
- Hội đồng TĐBCĐXCTĐT;
- Phòng TC-KH;
- Ban QLDA;
- Lưu VT.

TM. ỦY BAN NHÂN DÂN
CHỦ TỊCH

Nguyễn Trường

BẢNG YẾU TỐ CONG

TT	Tên Đỉnh	R (m)	A	T (m)	P (m)	K (m)	L1 (m)	L2 (m)	W (m)	Ghi chú
1	D1	60	125d43'53"	30.75	7.42	56.83	0	0	0	Trái
2	D2	351	175d43'50"	13.08	0.24	26.15	0	0	0	Trái
3	D3	30	141d30'8"	10.48	1.78	20.16	15	15	0.8	Phải

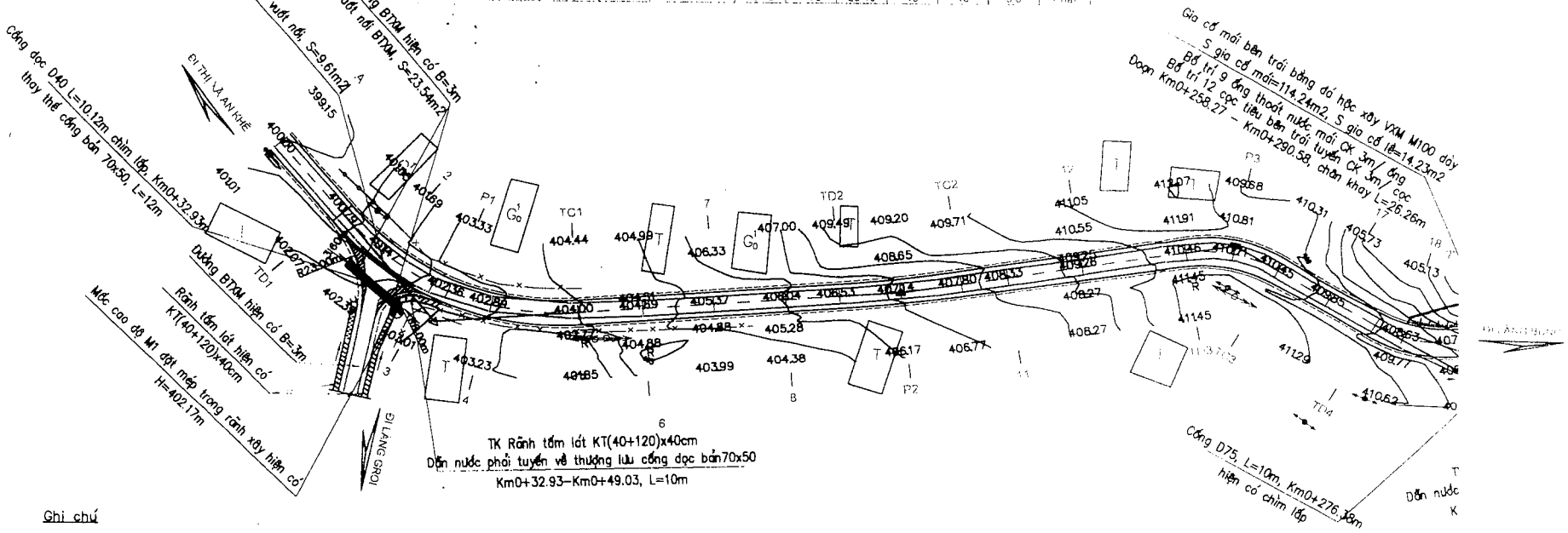

Ghi chú

Nhà cấp 4 :

Nhà cấp 3 :

Nhà tạm :

Rào xây

Rào tạm :

Đỉnh :

Mốc cao độ :

Lúa :

Cafe :

Tim đường :

Mép BTXM :

Trụ điện hạ thế :

Trụ điện thoại:

Cột điện cao thế :

Ghi chú

Nhà cấp 4 :
Nhà cấp 3 :
Nhà tạm :
Rào xây
Rào tạm :
Đỉnh :
Mốc cao độ :
Lúa :
Cafe :
Tim đường :
Mép BTXM :
Trụ điện hạ thế :
Trụ điện thoại:
Cột điện cao thế :

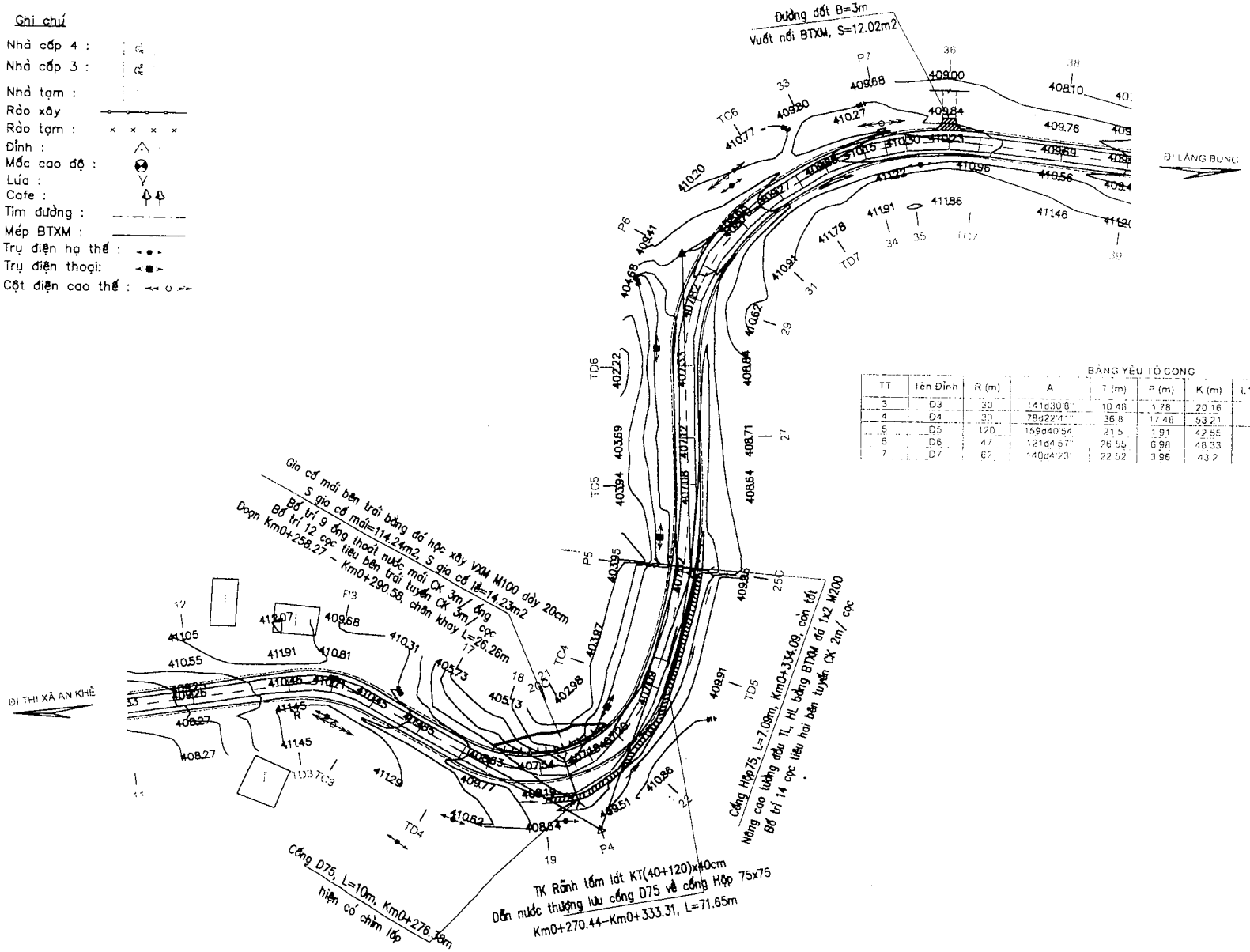

BẢNG YẾU TỐ CONG

TT	Tên Đỉnh	R (m)	A	T (m)	P (m)	K (m)	L1 (m)	L2 (m)	W (m)	Ghi chú
3	D3	30	41d30'6"	10.48	1.78	20.16	15	15	0.8	[illegible]
4	D4	30	78d22'41"	36.8	17.48	53.21	15	15	0.8	[illegible]
5	D5	120	159d40'54"	21.5	1.91	42.55	0	0	0	[illegible]
6	D6	47	121d4'57"	26.55	6.98	48.33	10	10	0.5	[illegible]
7	D7	62	140d4'23"	22.52	3.96	43.2	0	0	0	[illegible]

BẢNG YẾU TỐ CONG

TT	Tên Đỉnh	R (m)	A	T (m)	P (m)	K (m)	L1 (m)	L2 (m)	W (m)	Ghi chú
8	D8	120	169d33'55"	10.96	0.5	21.85	0	0	0	Trái
9	D9	80	147d6'31"	23.61	3.41	45.93	0	0	0	Phải
10	D10	90	151d52'51"	22.54	2.78	44.17	0	0	0	Trái

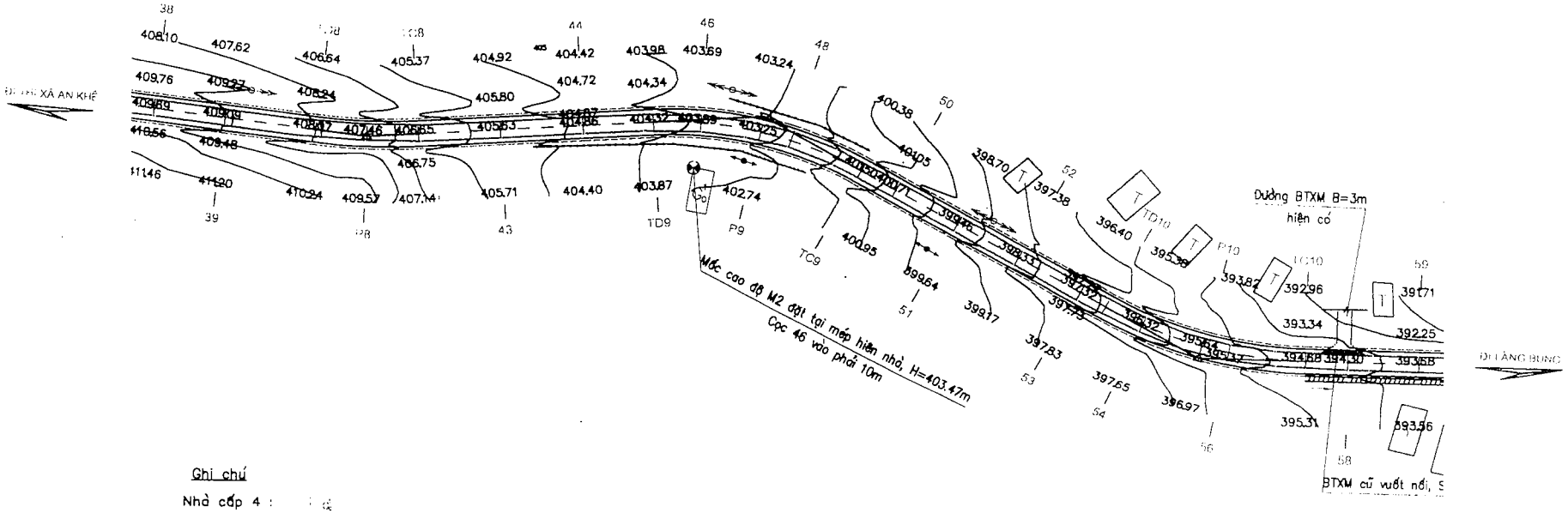

Ghi chú

Nhà cấp 4 :

Nhà cấp 3 :

Nhà tạm :

Rào xây

Rào tạm : × × × ×

Đỉnh :

Mốc cao độ :

Lúa :

Cafe :

Tim đường :

Mép BTXM :

Trụ điện hạ thế :

Trụ điện thoại:

Cột điện cao thế :

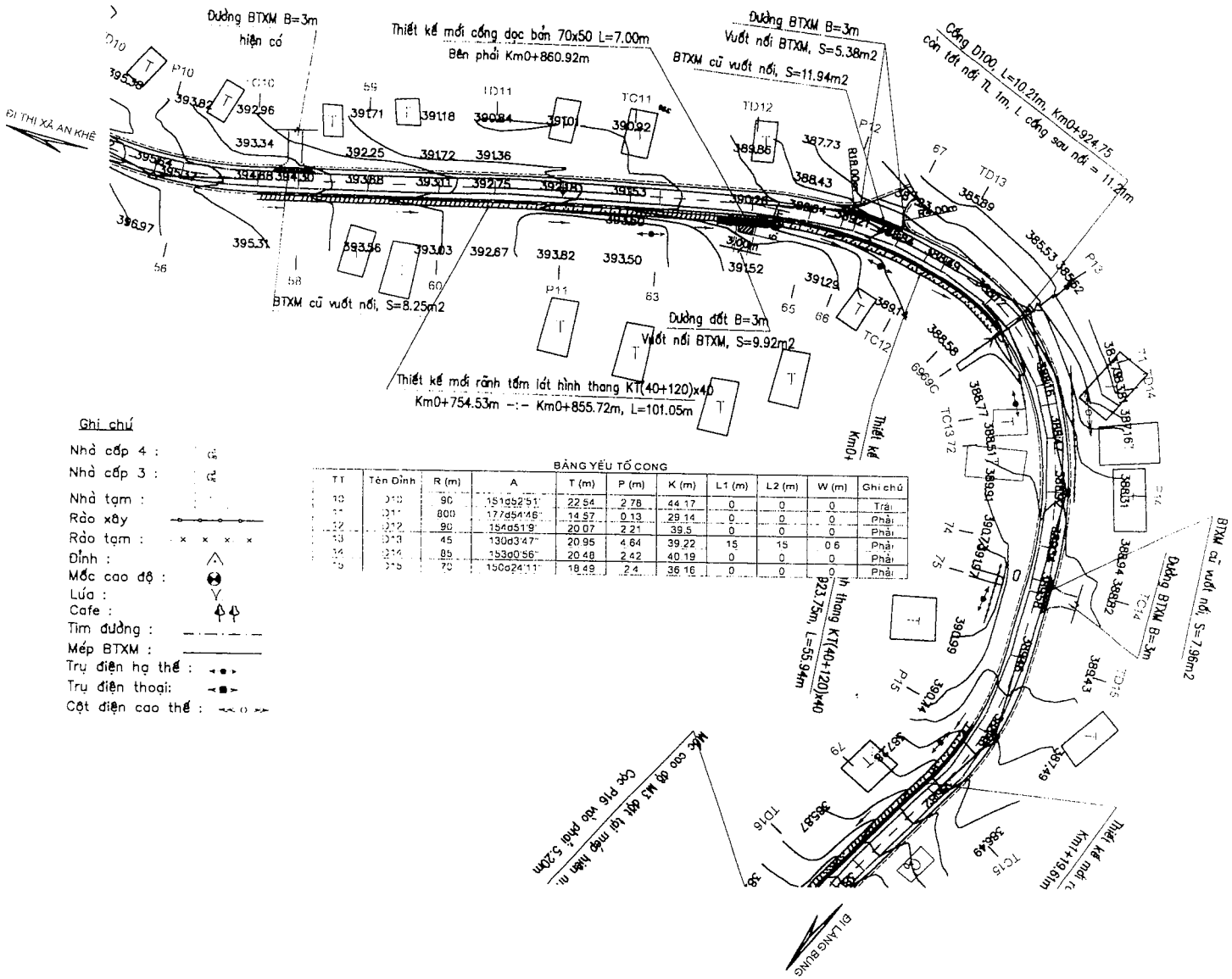

Ghi chú

Nhà cấp 4 :
Nhà cấp 3 :
Nhà tạm :
Rào xây
Rào tạm :
Đỉnh :
Mốc cao độ :
Lúa :
Cafe :
Tim đường :
Mép BTXM :
Trụ điện hạ thế :
Trụ điện thoại:
Cột điện cao thế :

BẢNG YẾU TỐ CONG

TT	Tên Đỉnh	R (m)	A	T (m)	P (m)	K (m)	L1 (m)	L2 (m)	W (m)	Ghi chú
10	Đ10	90	151d52'51"	22.54	2.78	44.17	0	0	0	Trái
11	Đ11	800	177d54'46"	14.57	0.13	29.14	0	0	0	Phải
12	Đ12	90	154d51'9"	20.07	2.21	39.5	0	0	0	Phải
13	Đ13	45	130d3'47"	20.95	4.64	39.22	15	15	0.6	Phải
14	Đ14	85	153d0'56"	20.48	2.42	40.19	0	0	0	Phải
15	Đ15	70	150d24'11"	18.49	2.4	36.16	0	0	0	Phải

h thang KT(40+120)x40
823.75m, L=55.94m

BẢNG YẾU TỐ CONG

TT	Tên Đỉnh	R (m)	A	T (m)	P (m)	K (m)	L1 (m)	L2 (m)	W (m)	Ghi chú
14	D14	85	153d0'56"	20.48	2.42	40.19	0	0	0	Phải
15	D15	70	150d24'11"	18.49	2.4	36.16	0	0	0	Phải
16	D16	60	140d49'20"	21.59	3.73	41.49	0	0	0	Phải
17	D17	30	111d24'42"	20.46	6.31	35.91	20	20	0.8	Trái
18	D18	118	155d51'12"	25.24	2.67	49.73	0	0	0	Phải

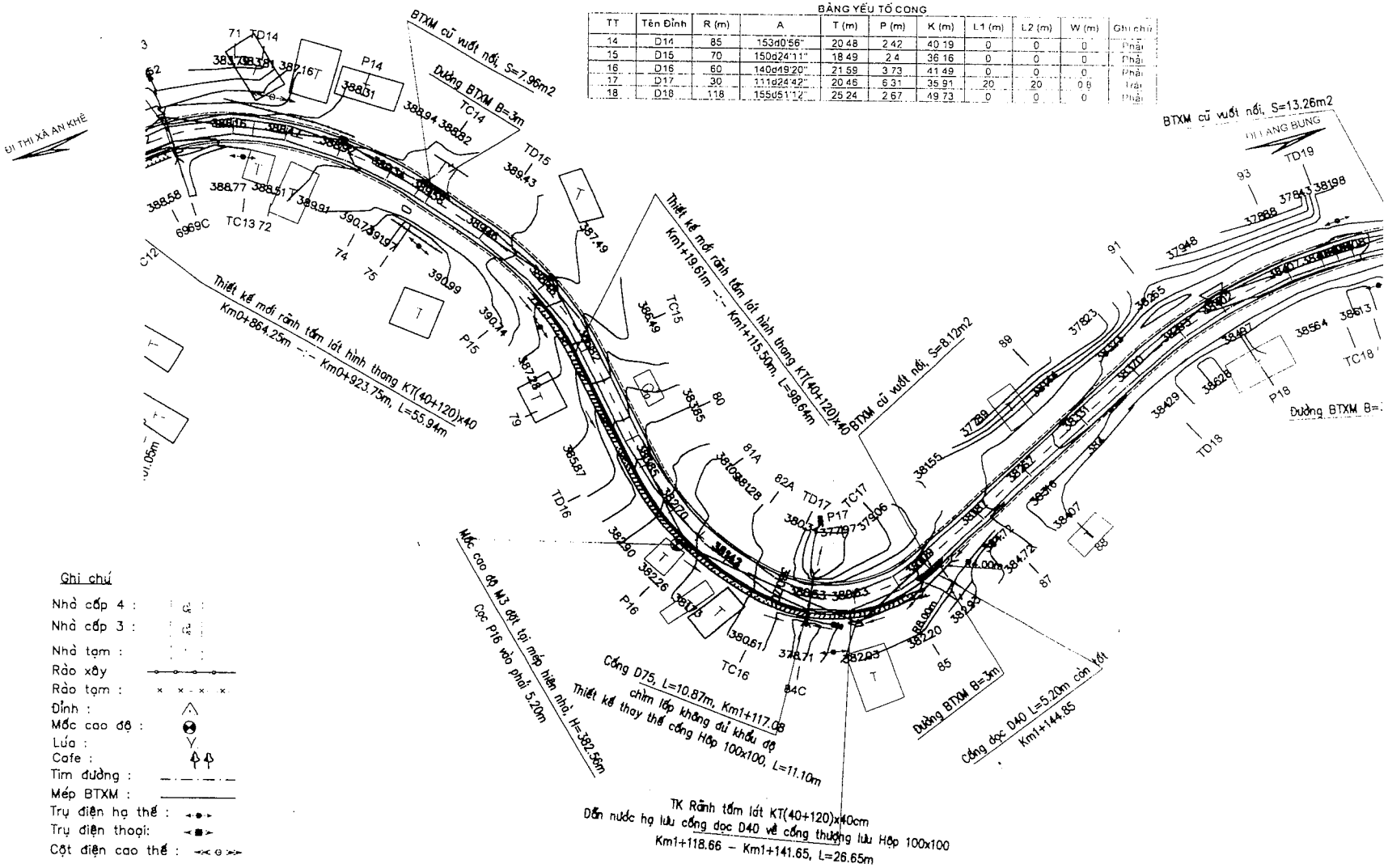

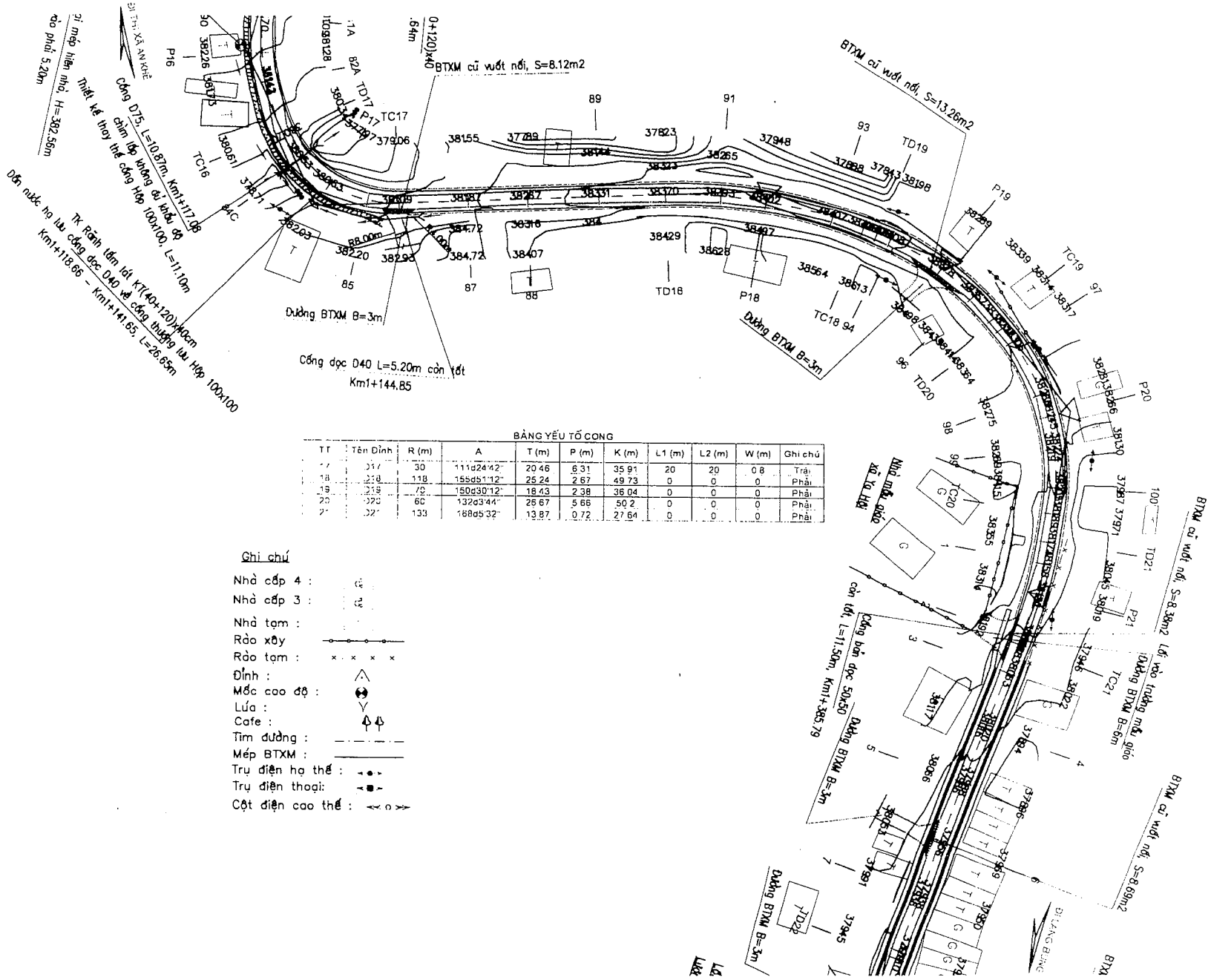
BTXM cũ vuốt nối, S=8.12m2
BTXM cũ vuốt nối, S=13.26m2
BTXM cũ vuốt nối, S=8.38m2
BTXM cũ vuốt nối, S=8.69m2
Lề mép hiện nhà, H=362.56m
rào phải 5.20m
Cống D75, L=10.87m, Km1+17.08
chìm lắp không đủ khẩu độ
Thiết kế thay thế cống hộp 100x100, L=11.10m
TK Rãnh tấm lát K7(40+120)x40cm
Dẫn nước hạ lưu cống dọc D40 về cống thượng lưu Hộp 100x100
Km1+118.66 – Km1+141.65, L=26.65m
Dường BTXM B=3m
Cống dọc D40 L=5.20m còn tốt
Km1+144.85
Dường BTXM B=3m
Dường BTXM B=3m
Dường BTXM B=3m
Dường BTXM B=6m
Cống bản dọc 50x50
còn tốt, L=11.50m, Km1+385.79
Lối vào thường nhật, rộng
Nhà tường gạch
Lề đất
BẢNG YẾU TỐ CONG
TT | Tên Đỉnh | R (m) | A | T (m) | P (m) | K (m) | L1 (m) | L2 (m) | W (m) | Ghi chú
17 | 217 | 30 | 111d24'42" | 20.46 | 6.31 | 35.91 | 20 | 20 | 0.8 | Trái
18 | 218 | 118 | 155d51'12" | 25.24 | 2.67 | 49.73 | 0 | 0 | 0 | Phải
19 | 219 | 70 | 150d30'12" | 18.43 | 2.38 | 36.04 | 0 | 0 | 0 | Phải
20 | 220 | 60 | 132d3'44" | 25.67 | 5.66 | 50.2 | 0 | 0 | 0 | Phải
21 | 221 | 133 | 168d5'32" | 13.87 | 0.72 | 27.64 | 0 | 0 | 0 | Phải
Ghi chú
Nhà cấp 4 :
Nhà cấp 3 :
Nhà tạm :
Rào xây
Rào tạm :
Đỉnh :
Mốc cao độ :
Lúa :
Cafe :
Tim đường :
Mép BTXM :
Trụ điện hạ thế :
Trụ điện thoại:
Cột điện cao thế :

BÌNH ĐỒ THOÁT NƯỚC ĐOẠN BỐ TRÍ MƯƠNG XÂY ĐẬY ĐAN KT(50X50)CM HAI BÊN TUYẾN KM1+391.04 - KM1+549.84

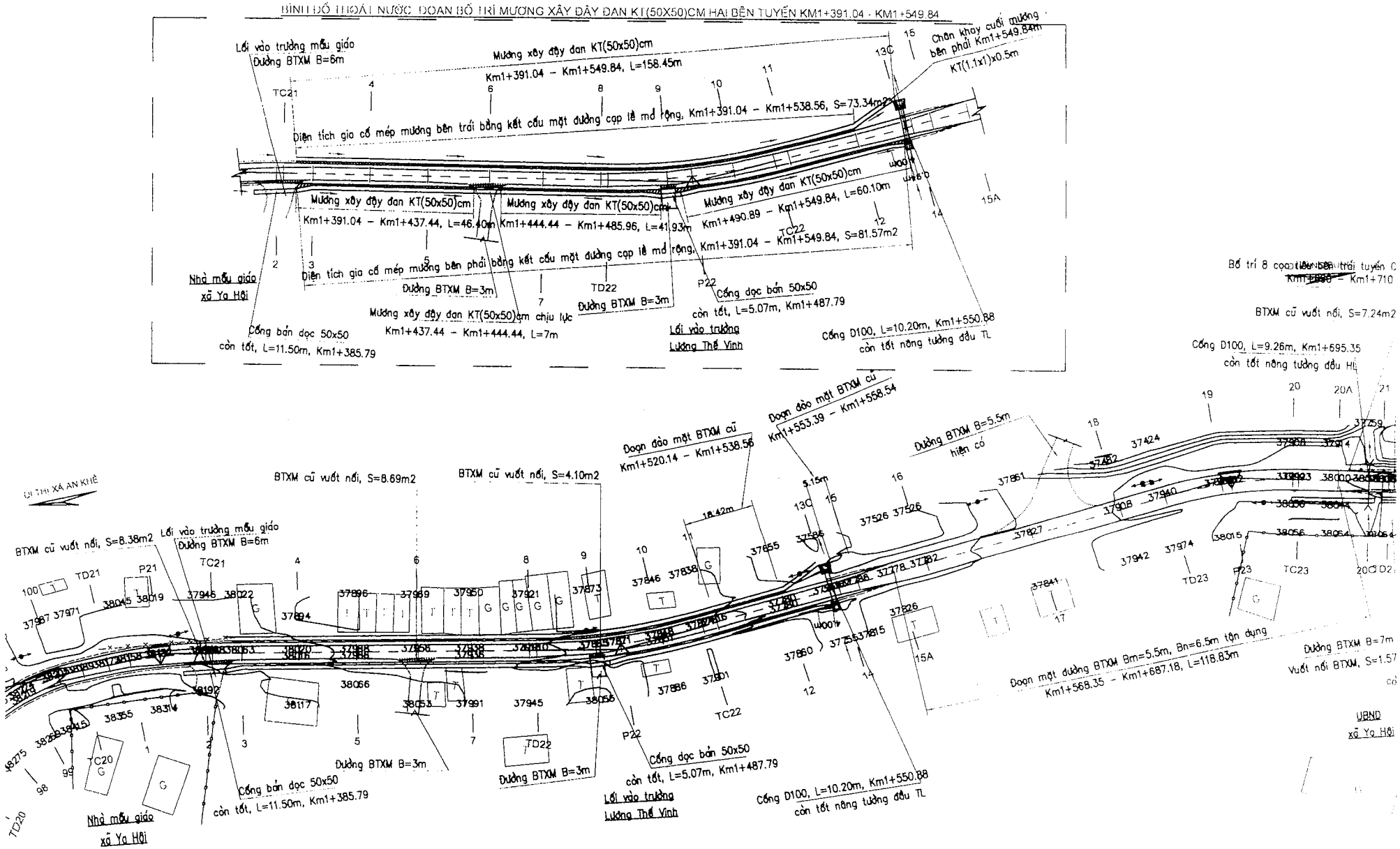

BẢNG YẾU TỐ CONG

TT	Tên Đỉnh	R (m)	A	T (m)	P (m)	K (m)	L1 (m)	L2 (m)	W (m)	Ghi chú
21	D21	133	168d5'32"	13.87	0.72	27.64	0	0	0	Phải
22	D22	158	164d4'40"	22.1	1.54	43.91	0	0	0	Trái
23	D23	111	161d55'10"	17.66	1.4	35.03	0	0	0	Phải

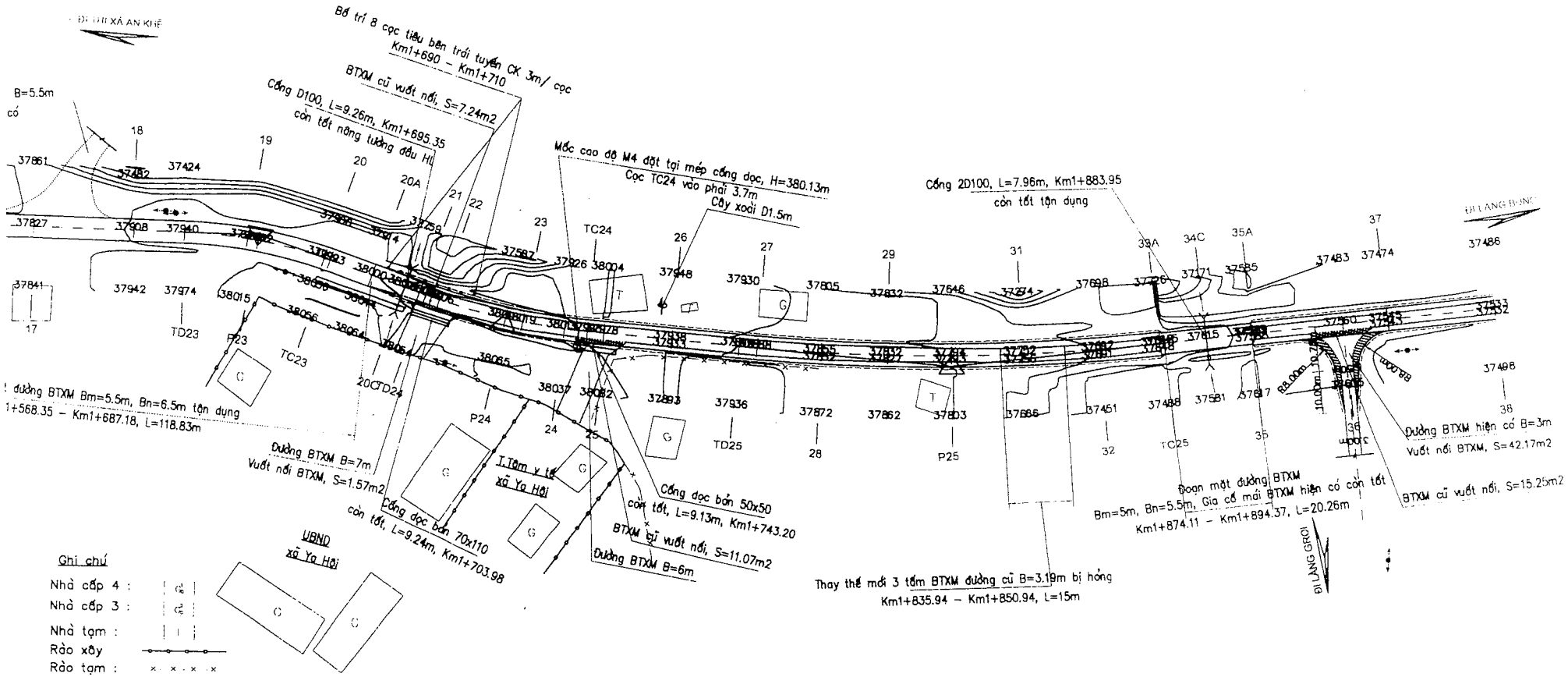

BẢNG YẾU TỐ CONG

TT	Tên Đỉnh	R (m)	A	T (m)	P (m)	K (m)	L1 (m)	L2 (m)	W (m)	Ghi chú
23	D23	111	161d55'10"	17.66	1.4	35.03	0	0	0	Phải
24	D24	151	165d18'1"	19.48	1.25	38.74	0	0	0	Trái
25	D25	480	168d9'23"	49.79	2.58	99.22	0	0	0	Trái

TRẮC NGANG ĐẠI DIỆN

ĐẠI DIỆN TRÊN ĐOẠN THẲNG

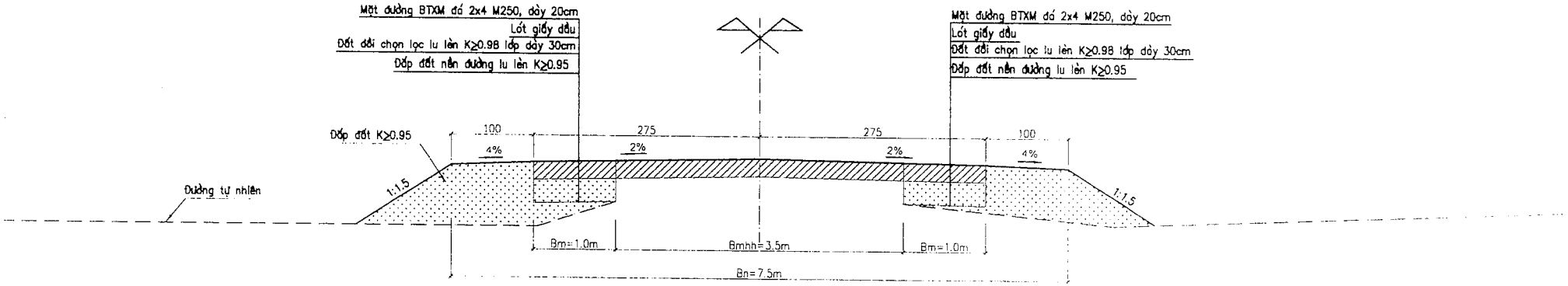

ĐẠI DIỆN TRÊN ĐOẠN CONG CÓ SIÊU CAO, MỞ RỘNG

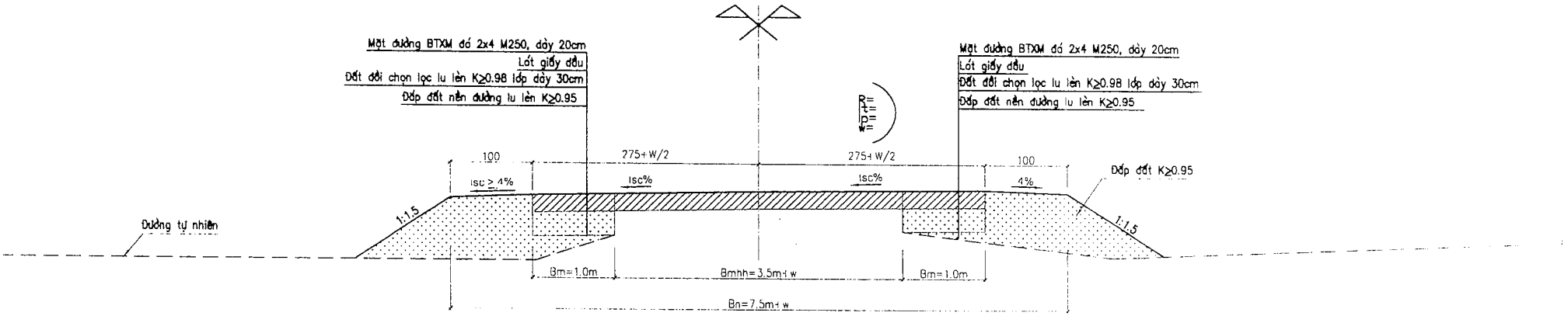

Ghi chú:

- Kích thước bản vẽ ghi là Cen-ti-mét (cm)

UBND HUYỆN ĐAK PƠ **HỘI ĐỒNG THẨM ĐỊNH** Số: 15/HĐTĐ	**CỘNG HÒA XÃ HỘI CHỦ NGHĨA VIỆT NAM** **Độc lập - Tự do - Hạnh phúc** *Đak Pơ, ngày 15 tháng 3 năm 2022*

BÁO CÁO
Kết quả thẩm định Báo cáo đề xuất điều chỉnh chủ trương đầu tư, nguồn vốn và khả năng cân đối vốn dự án: Bảo trì, bảo dưỡng đường từ trung tâm xã Ya Hội đi làng Bung

Kính gửi:

- Ủy ban nhân dân huyện;
- Ban quản lý dự án đầu tư xây dựng huyện.

Hội đồng thẩm định Báo cáo đề xuất chủ trương đầu tư, thẩm định nguồn vốn và khả năng cân đối vốn chương trình, dự án sử dụng vốn đầu tư công do UBND huyện Đak Pơ quản lý (gọi tắt là Hội đồng thẩm định) nhận được Tờ trình số 51/TTr-BQL ngày 10/3/2022 của Ban quản lý dự án đầu tư xây dựng huyện trình thẩm định Báo cáo đề xuất điều chỉnh chủ trương đầu tư, nguồn vốn và khả năng cân đối vốn của dự án: Bảo trì, bảo dưỡng đường từ trung tâm xã Ya Hội đi làng Bung. Sau khi xem xét, tổng hợp ý kiến và kết quả thẩm định của các cơ quan có liên quan, Hội đồng thẩm định báo cáo kết quả thẩm định Báo cáo đề xuất điều chỉnh chủ trương đầu tư, nguồn vốn và khả năng cân đối vốn của dự án: Bảo trì, bảo dưỡng đường từ trung tâm xã Ya Hội đi làng Bung như sau:

Phần thứ nhất
TÀI LIỆU THẨM ĐỊNH VÀ TỔ CHỨC THẨM ĐỊNH

I- HỒ SƠ TÀI LIỆU THẨM ĐỊNH

1. Tờ trình đề nghị thẩm định Báo cáo đề xuất điều chỉnh chủ trương đầu tư.
2. Báo cáo đề xuất chủ trương đầu tư theo quy định của Luật Đầu tư công.

II- CÁC CĂN CỨ PHÁP LÝ ĐỂ THẨM ĐỊNH

1. Luật Đầu tư công năm 2019;
2. Nghị định số 40/2020/NĐ-CP ngày 06/4/2020 của Chính phủ quy định chi tiết thi hành một số điều của Luật Đầu tư công;
3. Nghị quyết số 18/NQ-HĐND ngày 22/4/2021 của HĐND huyện khóa III, kỳ họp thứ Mười sáu về chủ trương đầu tư dự án: Bảo trì, bảo dưỡng đường từ trung tâm xã Ya Hội đi làng Bung.

III- TỔ CHỨC THẨM ĐỊNH

1. Đơn vị chủ trì thẩm định: Hội đồng thẩm định Báo cáo đề xuất chủ trương đầu tư, thẩm định nguồn vốn và khả năng cân đối vốn chương trình, dự án sử dụng vốn đầu tư công do UBND huyện Đak Pơ quản lý.

2. Đơn vị phối hợp thẩm định: Các cơ quan có liên quan.

3. Hình thức thẩm định: Tổ chức họp và lấy ý kiến bằng văn bản của các cơ quan, đơn vị có liên quan.

Phần thứ hai
Ý KIẾN THẨM ĐỊNH DỰ ÁN

I- MÔ TẢ THÔNG TIN CHUNG DỰ ÁN VÀ ĐỀ XUẤT CỦA HỘI ĐỒNG THẨM ĐỊNH DỰ ÁN

1. Tên dự án: Bảo trì, bảo dưỡng đường từ trung tâm xã Ya Hội đi làng Bung.

2. Dự án nhóm: Nhóm C

3. Cấp quyết định chủ trương đầu tư dự án: Hội đồng nhân dân huyện.

4. Cấp quyết định đầu tư dự án: Ủy ban nhân dân huyện.

5. Tên chủ đầu tư: Ban quản lý dự án đầu tư xây dựng huyện.

6. Địa điểm thực hiện dự án: Xã Ya Hội, huyện Đak Pơ, tỉnh Gia Lai.

7. Dự kiến tổng mức đầu tư dự án: 3.500.000.000 đồng *(Ba tỷ năm trăm triệu đồng).*

8. Nguồn vốn đề nghị thẩm định: Ngân sách huyện.

9. Ngành, lĩnh vực, chương trình sử dụng nguồn vốn đề nghị thẩm định: Đường giao thông.

10. Thời gian thực hiện dự án: Năm 2022-2024.

11. Hình thức đầu tư của dự án: Vốn đầu tư công ngân sách huyện.

12. Các thông tin khác: Không.

II- TỔNG HỢP Ý KIẾN THẨM ĐỊNH CỦA CÁC ĐƠN VỊ PHỐI HỢP

- Yêu cầu nêu rõ quy mô của dự án.
- Khả năng cân đối vốn của dự án: Năm 2022-2024.

III- Ý KIẾN THẨM ĐỊNH CỦA HỘI ĐỒNG THẨM ĐỊNH

A. THẨM ĐỊNH BÁO CÁO ĐỀ XUẤT ĐIỀU CHỈNH CHỦ TRƯƠNG ĐẦU TƯ:

1. Sự cần thiết đầu tư dự án:

Tuyến đường đã được đầu tư với quy mô mặt đường BTXM rộng 3,5m. Trên cơ sở hạ tầng từng bước được cải thiện, đặc biệt là hệ thống đường giao thông đã được quan tâm đầu tư xây dựng, bước đầu đáp ứng được phần nào nhu cầu phát triển kinh tế, văn hóa xã hội của huyện Đak Pơ.

Tuy nhiên tuyến đường hiện tại mặt đường còn nhỏ hẹp nhưng mật độ xe lưu thông trên tuyến ngày càng tăng, bên cạnh đó có những đoạn được đầu tư xây dựng đến nay đã lâu, nên nhiều đoạn đường đã xuống cấp, hư hỏng dẫn đến việc lưu thông qua lại trao đổi hàng hoá giữa các vùng trong khu vực, giữa các

xã lân cận cũng như nhu cầu về giao lưu trao đổi y tế, giáo dục, phát triển các ngành nghề mới còn chậm và khó khăn.

Trước thực trạng trên việc bảo trì, bảo dưỡng tuyến đường này là thực sự cần thiết và cấp bách nhằm đáp ứng nhu cầu lưu thông trong khu vực và góp phần thuận lợi thúc đẩy phát triển kinh tế xã hội của xã Ya Hội nói riêng và của huyện Đak Pơ nói chung.

2. Sự tuân thủ các quy định của pháp luật trong nội dung hồ sơ trình thẩm định:

Nội dung Báo cáo điều chỉnh chủ trương đầu tư của Ban quản lý dự án đầu tư xây dựng huyện trình cơ bản phù hợp với các quy định của Luật Đầu tư công năm 2019; Nghị định số 40/2020/NĐ-CP ngày 06/4/2020 của Chính phủ quy định chi tiết thi hành một số điều của Luật Đầu tư công.

3. Sự phù hợp với các mục tiêu chiến lược, kế hoạch và quy hoạch có liên quan theo quy định của pháp luật về quy hoạch:

Công trình đảm bảo phù hợp với quy hoạch sử dụng đất và quy hoạch giao thông trên địa bàn huyện Đak Pơ đã được các cấp phê duyệt.

4. Sự phù hợp với tiêu chí phân loại dự án nhóm C:

Phù hợp theo quy định hiện hành.

5. Các nội dung quy định tại Điều 31 của Luật Đầu tư công:

5.1 Mục tiêu đầu tư:

Nhằm từng bước hoàn thiện mạng lưới giao thông, tạo điều kiện thuận lợi cho việc lưu thông, vận chuyển nông sản của nhân dân trên địa bàn xã Ya Hội. Góp phần phát triển kinh tế, văn hóa xã hội, ổn định đời sống của nhân dân và tăng cường trật tự an ninh cho khu vực.

5.2. Quy mô dự kiến:

Gia cố chống sạt lở, bảo trì, mở rộng mặt đường bê tông xi măng, Bm=5,5m, hệ thống thoát nước.

5.3. Hình thức đầu tư: Vốn đầu tư công ngân sách huyện.

5.4. Phạm vi, địa điểm đầu tư diện tích đất cần sử dụng: Xây dựng công trình thuộc địa bàn xã Ya Hội, huyện Đak Pơ, tỉnh Gia Lai.

5.5. Tiến độ thực hiện: 2022-2024.

5.6. Giải pháp bảo vệ môi trường:

Công trình được đầu tư không ảnh hưởng, tác động lớn đến môi trường xung quanh. Đảm bảo hiệu quả về đầu tư kinh tế xã hội ngày càng tốt hơn.

5.6.1. Trong giai đoạn thi công:

Trong quá trình thi công sẽ có các tác động xấu đến môi trường xung quanh khu vực như hoạt động của xe máy thi công, việc đào đất đá, tập kết vật liệu gây tiếng ồn lớn, nhiều khí thải độc và bụi bặm.

Giám sát bảo vệ môi trường trong giai đoạn thi công, giảm thiểu tối đa các tác động tới môi trường xã hội và môi trường tự nhiên trong giai đoạn xây dựng và vận hành hệ thống cơ sở vật chất kỹ thuật trong quá trình xây dựng.

5.6.2. Trong giai đoạn vận hành khai thác:

Khi công trình hoàn thiện, tạo điều kiện thuận lợi lưu thông hàng hóa, đáp ứng nhu cầu giao thông đi lại của nhân dân, tạo hiệu quả cho sản xuất, góp phần phát triển kinh tế xã hội chung của huyện.

5.6.3. Các biện pháp giảm thiểu tác động môi trường:

Đất thừa trong quá trình thi công phải gom thành từng đống và vận chuyển kịp thời khỏi khu vực thi công.

Sau khi thi công xong công trình, nhanh chóng thu dọn, làm vệ sinh và vận chuyển vật liệu thừa khỏi khu vực thi công.

Lán trại trong thời gian thi công phải được đặt cách nguồn nước. Cấp các thiết bị thu gom và kiểm soát không cho chất thải xuống nguồn nước.

5.7. Sơ bộ hiệu quả đầu tư về kinh tế - xã hội, bảo vệ môi trường và phát triển bền vững:

Đáp ứng từng bước nhu cầu lưu thông đi lại, vận chuyển sản phẩm nông nghiệp của nhân dân, lưu thông hàng hóa giữa các vùng, góp phần từng bước hoàn thành cơ sở hạ tầng và phát triển kinh tế xã hội của huyện.

B. THẨM ĐỊNH NGUỒN VỐN VÀ KHẢ NĂNG CÂN ĐỐI VỐN

1. Dự kiến tổng mức đầu tư và cơ cấu nguồn vốn đầu tư, khả năng cân đối nguồn vốn đầu tư công và việc huy động các nguồn vốn, nguồn lực khác để thực hiện dự án:

- Tổng mức đầu tư dự kiến: 3.500.000.000 đồng *(Ba tỷ năm trăm triệu đồng).*
- Cơ cấu nguồn vốn đầu tư: Ngân sách huyện.
- Khả năng cân đối vốn ngân sách huyện cho dự án triển khai trong giai đoạn 2022-2024 là khả thi.

2. Dự kiến tiến độ triển khai thực hiện đầu tư phù hợp với điều kiện thực tế và khả năng huy động các nguồn lực theo thứ tự ưu tiên hợp lý bảo đảm đầu tư tập trung, có hiệu quả:

Năm	Nguồn vốn NSTW (đồng)	Nguồn vốn NSĐP (đồng)	Nguồn vốn khác (đồng)
2022-2024		3.500.000.000	

3. Xác định sơ bộ chi phí liên quan trong quá trình thực hiện và chi phí vận hành dự án sau khi hoàn thành:

3.1. Các chi phí liên quan trong quá trình thực hiện dự án:

Nội dung chi phí	Giá trị đã phê duyệt (đồng)	Giá trị điều chỉnh (đồng)
Chi phí xây dựng công trình	1.269.455.000	2.874.764.000
Chi phí thiết bị	0	0
Chi phí bồi thường GPMB	0	0
Chi phí quản lý dự án	33.883.000	79.030.000
Chi phí tư vấn đầu tư xây dựng	135.175.000	328.946.000
Chi phí khác	16.032.000	47.317.000
Dự phòng	145.455.000	169.943.000
Tổng mức	**1.600.000.000**	**3.500.000.000**

3.2. Chi phí vận hành dự án sau khi hoàn thành: Không.

IV- KẾT LUẬN

- Ban quản lý dự án đầu tư xây dựng huyện hoàn thiện Báo cáo đề xuất điều chỉnh chủ trương đầu tư theo báo cáo thẩm định của Hội đồng thẩm định.

- Dự án: Bảo trì, bảo dưỡng đường trung tâm xã Ya Hội đi làng Bung đủ điều kiện để trình cấp có thẩm quyền quyết định điều chỉnh chủ trương đầu tư và triển khai các bước tiếp theo.

Trên đây là ý kiến thẩm định của Hội đồng thẩm định Báo cáo đề xuất chủ trương đầu tư, nguồn vốn và khả năng cân đối nguồn vốn về chủ trương đầu tư dự án, đề nghị Ban quản lý dự án đầu tư xây dựng huyện xem xét báo cáo cấp có thẩm quyền quyết định điều chỉnh chủ trương đầu tư dự án./.

Nơi nhận:
- Như trên;
- Lưu VT.

TM. HỘI ĐỒNG THẨM ĐỊNH
P. CHỦ TỊCH

PHÒNG TÀI CHÍNH - KẾ HOẠCH

Nguyễn Chí Cường
TRƯỞNG PHÒNG TÀI CHÍNH - KẾ HOẠCH

HỘI ĐỒNG NHÂN DÂN **HUYỆN ĐAK PƠ**	**CỘNG HÒA XÃ HỘI CHỦ NGHĨA VIỆT NAM** **Độc lập - Tự do - Hạnh phúc**
Số: /NQ-HĐND	*Đak Pơ, ngày tháng năm 2022*

DỰ THẢO

NGHỊ QUYẾT
Về điều chỉnh chủ trương đầu tư dự án: Bảo trì, bảo dưỡng đường từ trung tâm xã Ya Hội đi làng Bung

HỘI ĐỒNG NHÂN DÂN HUYỆN ĐAK PƠ KHÓA IV, KỲ HỌP THỨ NĂM (CHUYÊN ĐỀ)

Căn cứ Luật Tổ chức chính quyền địa phương năm 2015; Luật sửa đổi, bổ sung một số điều của Luật tổ chức Chính phủ và Luật tổ chức chính quyền địa phương năm 2019;

Căn cứ Luật Đầu tư công năm 2019;

Căn cứ Nghị định số 40/2020/NĐ-CP ngày 06/4/2020 của Chính phủ quy định chi tiết thi hành một số điều của Luật Đầu tư công;

Căn cứ Nghị quyết số 18/NQ-HĐND ngày 22/4/2021 của HĐND huyện khóa III, kỳ họp thứ Mười sáu về chủ trương đầu tư dự án: Bảo trì, bảo dưỡng đường từ trung tâm xã Ya Hội đi làng Bung.

Xét Tờ trình số 37/TTr-UBND ngày 15/3/2022 của UBND huyện về việc đề nghị phê duyệt điều chỉnh chủ trương đầu tư dự án: Bảo trì, bảo dưỡng đường từ trung tâm xã Ya Hội đi làng Bung; Báo cáo thẩm tra của Ban Kinh tế - Xã hội HĐND huyện và ý kiến thảo luận của đại biểu Hội đồng nhân dân huyện tại Kỳ họp.

QUYẾT NGHỊ:

Điều 1. Điều chỉnh chủ trương đầu tư dự án: Bảo trì, bảo dưỡng đường từ trung tâm xã Ya Hội đi làng Bung đã được phê duyệt tại Nghị quyết số 18/NQ-HĐND ngày 22/4/2021 của HĐND huyện khóa III, kỳ họp thứ Mười sáu với các nội dung như sau:

1. Điều chỉnh khoản 4, Điều 1:

"4. Tổng mức đầu tư dự án: 3.500.000.000 đồng *(Ba tỷ năm trăm triệu đồng)*".

2. Các nội dung khác theo Nghị quyết số 18/NQ-HĐND ngày 22/4/2021 của HĐND huyện khóa III, kỳ họp thứ Mười sáu.

Điều 2. Điều khoản thi hành.

1. Ủy ban nhân dân huyện và các đơn vị có liên quan chịu trách nhiệm thi hành Nghị quyết này.

2. Thường trực Hội đồng nhân dân huyện, các Ban Hội đồng nhân dân huyện, đại biểu Hội đồng nhân dân huyện và các cơ quan, đơn vị có chức năng giám sát thường xuyên, giám sát việc tổ chức, triển khai, thực hiện Nghị quyết này, báo cáo cấp có thẩm quyền theo quy định của pháp luật.

Nghị quyết này đã được Hội đồng nhân dân huyện khóa IV, Kỳ họp thứ Năm (chuyên đề), thông qua ngày 18 tháng 3 năm 2022 và có hiệu lực thi hành kể từ ngày ký./.

CHỦ TỌA KỲ HỌP

PHÓ CHỦ TỊCH HĐND HUYỆN
Nguyễn Hồng Sơn

Nơi nhận :
- TT. HĐND tỉnh;
- UBND tỉnh;
- Sở Kế hoạch và ĐT; } (báo cáo)
- TT. Huyện ủy;
- TT. HĐND huyện;
- UBND huyện; UBMTTQ huyện;
- Các Ban HĐND huyện;
- Các đại biểu HĐND huyện;
- VP Huyện ủy;
- VP. HĐND&UBND huyện;
- Các cơ quan, ban, ngành huyện;
- Các đơn vị Tỉnh, TW đứng chân trên địa bàn huyện;
- TT. HĐND, UBND các xã, thị trấn;
- Đài TT-TH huyện; Cổng TTĐT huyện (công bố);
- Lưu: VT.